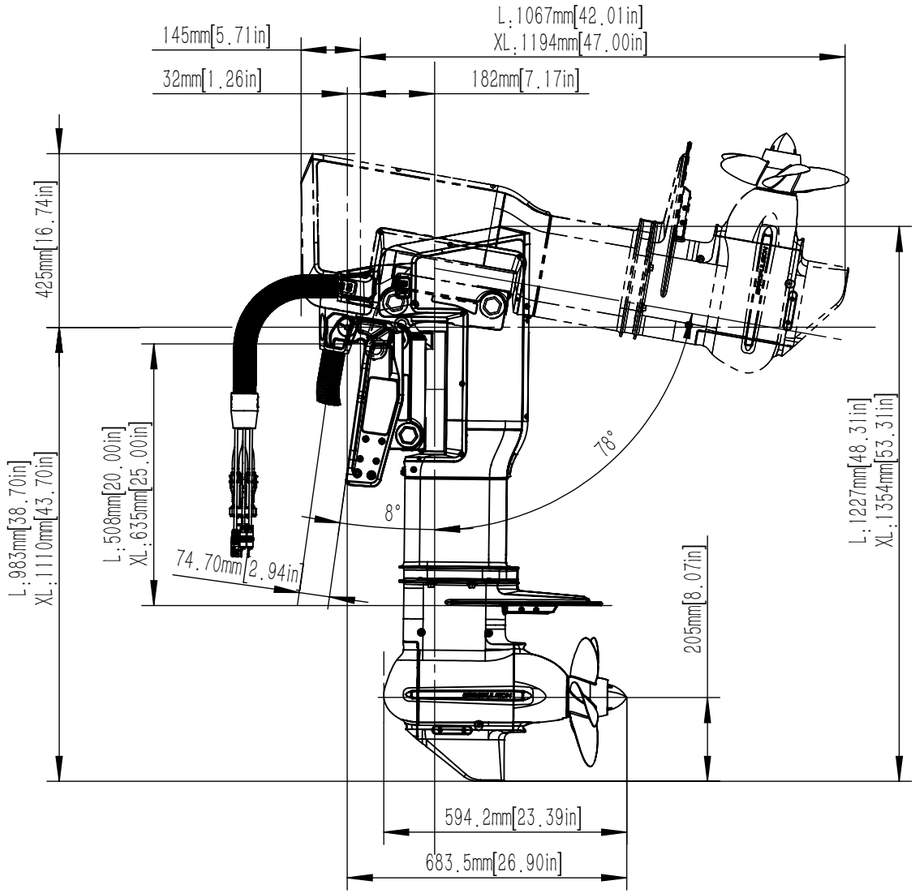

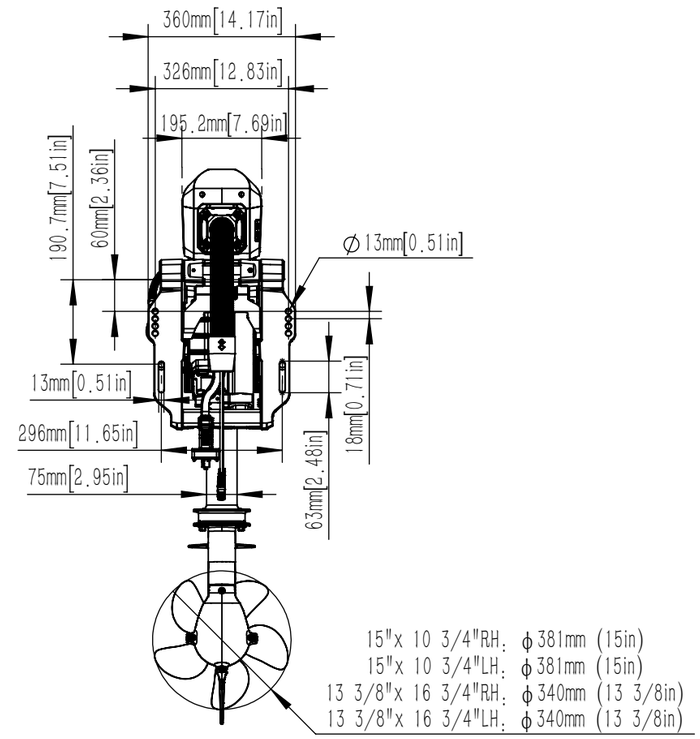

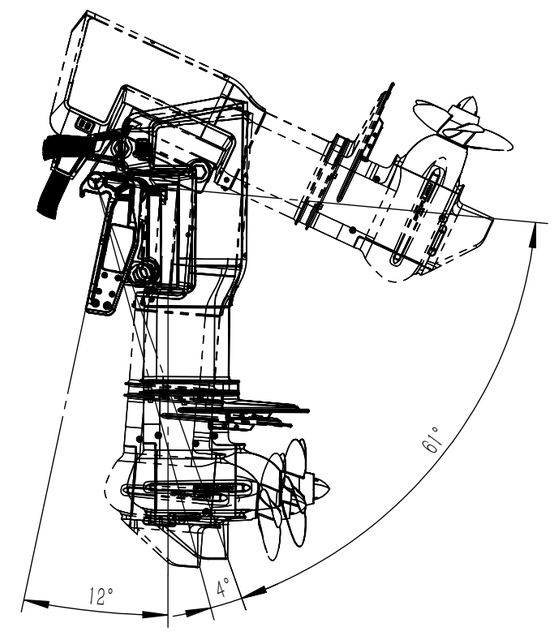

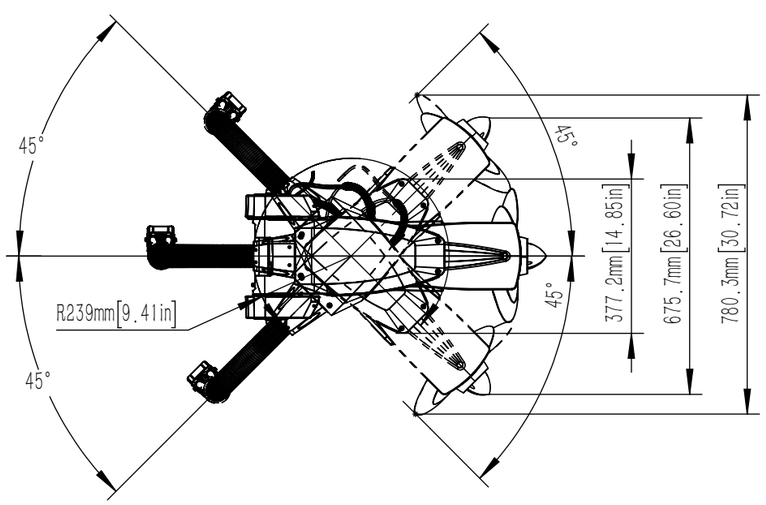

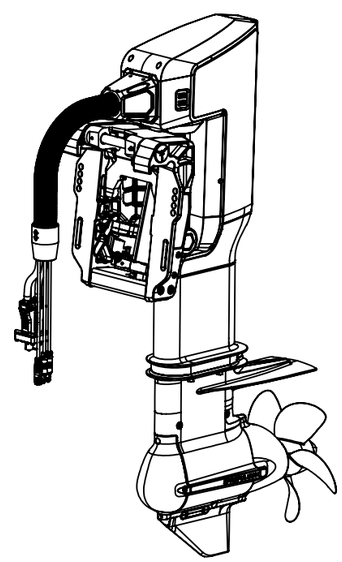

EPROPULSION			
ER-A0911 电动舷外挂机			
Scale	1:15	Version	V1.0